商品説明　品名　平行圧縮ユニット

品番　BC-2215

概要

弊社 JSV-H1000 シリーズに取り付けることで、広い圧縮面で平行に圧縮することが可能となり、レトルトパウチの破壊試験等に活用頂ける平行圧縮ユニットです。

構成

平行圧縮ユニット本体（試料プレート 1 枚付属）	1 台
試料プレート	1 枚
本体取付用　M6 ボルト	4 本
試料プレート取付用　M3 皿ビス	4 本

取付方法
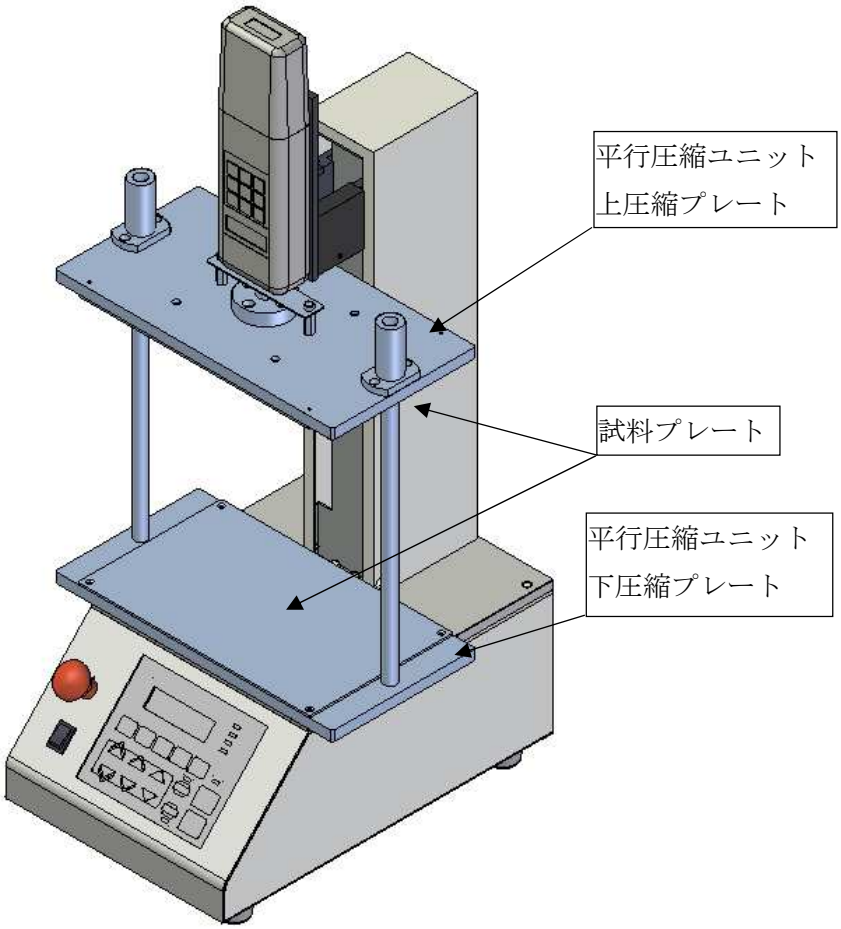
① 平行圧縮ユニット本体を JSV-H1000 本体に M6 ボルト 4 本で固定してください。
② 平行圧縮ユニットの下圧縮プレートの上に試料プレートを載せ、
皿ビス 4 本で固定します。